ΕΦΗΜΕΡΙΣ ΤΗΣ ΚΥΒΕΡΝΗΣΕΩΣ

ΤΟΥ ΒΑΣΙΛΕΙΟΥ ΤΗΣ ΕΛΛΑΔΟΣ

ΕΝ ΑΘΗΝΑΙΣ ΤΗ 22 ΙΟΥΝΙΟΥ 1972	ΤΕΥΧΟΣ ΠΡΩΤΟΝ	ΑΡΙΘΜΟΣ ΦΥΛΛΟΥ 90

ΠΕΡΙΕΧΟΜΕΝΑ

ΔΙΑΤΑΓΜΑΤΑ

376. Περὶ τροποποιήσεως καὶ συμπληρώσεως τοῦ Β. Δ)τος ὑπ' ἀριθ. 1)1963 «περὶ ἐγκρίσεως Κανονισμοῦ Ἐσωτερικῆς Ὑπηρεσίας καὶ Προσωπικοῦ τοῦ Ἐθνικοῦ Ἱδρύματος Ραδιοφωνίας».... 1

377. Περὶ ἐγκρίσεως εἰσαγωγῆς κεφαλαίων ἐκ τοῦ ἐξωτερικοῦ παρὰ τῆς Ἑταιρείας «ΑΛΟΥΜΙΝΙΟΝ ΤΗΣ ΕΛΛΑΔΟΣ» Β.Ε.Α.Ε. πρὸς τὸν σκοπὸν ἀνανεώσεως καὶ συμπληρώσεως τοῦ ἐξοπλισμοῦ τοῦ ἐργοστασίου της.... 2

378. Περὶ προσθήκης ἄρθρου εἰς τὸ ἀπὸ 11)15.11.1952 Βασιλικὸν Διάταγμα «περὶ ἐπιβολῆς ποιοτικοῦ ἐλέγχου κατὰ τὴν ἐξαγωγὴν τῶν καρπῶν τῶν ἐσπεριδοειδῶν».... 3

ΔΙΟΡΘΩΣΕΙΣ ΗΜΑΡΤΗΜΕΝΩΝ

Διόρθωσις ἡμαρτημένων εἰς τὸ ὑπ' ἀριθ. 333)1972 Β. Διάταγμα ἁρμοδιότητος Ὑπουργείου Ναυτιλίας, Μεταφορῶν καὶ Ἐπικοινωνιῶν.... 4

ΔΙΑΤΑΓΜΑΤΑ

(1)

Β. ΔΙΑΤΑΓΜΑ ΥΠ' ΑΡΙΘ. 376

Περὶ τροποποιήσεως καὶ συμπληρώσεως τοῦ Β. Δ)τος 1)1963 «περὶ ἐγκρίσεως Κανονισμοῦ Ἐσωτερικῆς Ὑπηρεσίας καὶ Προσωπικοῦ τοῦ Ἐθνικοῦ Ἱδρύματος Ραδιοφωνίας».

ΚΩΝΣΤΑΝΤΙΝΟΣ
ΒΑΣΙΛΕΥΣ ΤΩΝ ΕΛΛΗΝΩΝ

Ἔχοντες ὑπ' ὄψιν:

1. Τὰς διατάξεις τοῦ ἄρθρ. 3 τοῦ Ν. Δ)τος ὑπ' ἀριθ. 745)1970 «περὶ ρυθμίσεως ζητημάτων τινῶν ἀφορώντων τὸ Ε.Ι.Ρ.».

2. Τὴν ὑπ' ἀριθ. 1086 ἀπόφασιν τοῦ Διοικητικοῦ Συμβουλίου τοῦ Ἐθνικοῦ Ἱδρύματος Ραδιοφωνίας—Τηλεοράσεως, ληφθεῖσαν κατὰ τὴν συνεδρίαν αὐτοῦ τῆς 15.11.1971.

3. Τὴν ὑπ' ἀριθ. 222)1972 σύμφωνον γνωμοδότησιν τοῦ ΑΣΔΥ.

4. Τὴν ὑπ' ἀριθ. 237)1972 γνωμοδότησιν τοῦ Συμβουλίου Ἐπικρατείας, προτάσει τοῦ Ἡμετέρου Πρωθυπουργοῦ, ἀποφασίσαμεν καὶ διατάσσομεν:

Ἄρθρον 1.

1. Ἡ παράγρ. 1 τοῦ ἄρθρου 18 τοῦ Β.Δ. 1)1963 «περὶ ἐγκρίσεως Κανονισμοῦ Ἐσωτερικῆς Ὑπηρεσίας καὶ Προσωπικοῦ τοῦ Ε.Ι.Ρ.» (φ. 1) ἀντικαθίσταται ὡς ἑξῆς:

1. Εἰς τὴν ἁρμοδιότητα τῆς Δ)νσεως Διοικητικοῦ ἀνάγονται:

α. Ἡ ρύθμισις τῶν θεμάτων τῶν ἀναφερομένων εἰς τὴν ἐν γένει ὑπηρεσιακὴν κατάστασιν τῶν ὑπαλλήλων ὡς καὶ ἡ μέριμνα διὰ τὴν εὐπρόσωπον παρουσίασιν τῶν χώρων τοῦ Ἱδρύματος.

β. Ἡ σύνταξις καὶ τήρησις μητρώου καὶ τῶν ἀτομικῶν φακέλλων τοῦ προσωπικοῦ, ἡ παρακολούθησις καὶ ὁ ἔλεγχος τῆς παρουσίας τοῦ προσωπικοῦ κατὰ τὰς ἐργασίμους ἡμέρας καὶ ὥρας, ὡς καὶ ἡ σύνταξις καὶ διαβίβασις τῶν μεταβολῶν τῆς καταστάσεως τοῦ προσωπικοῦ τῶν συνεπαγομένων μεταβολὴν εἰς τὰς ἀποδοχὰς αὐτῶν.

γ. Ἡ ρύθμισις τῆς κινήσεως καὶ τῆς ἐν γένει λειτουργίας τῶν ὀχημάτων τοῦ Ἱδρύματος.

δ. Ἡ μέριμνα διὰ τὴν παραλαβήν, πρωτοκόλλησιν καὶ διανομὴν τῆς εἰσερχομένης ἀλληλογραφίας καὶ διεκπεραίωσιν τῆς ἐξερχομένης, ἁπλῆς καὶ ἐμπιστευτικῆς τόσον ἑλληνικῆς ὅσον καὶ ξενογλώσσου.

ε. Ἡ μέριμνα διὰ τὴν μετάφρασιν ἐκ τῆς ἑλληνικῆς εἰς ξένας γλώσσας καὶ ἀντιστρόφως τῆς ἀλληλογραφίας.

στ. Ἡ ὑγειονομικὴ παρακολούθησις καὶ περίθαλψις τοῦ προσωπικοῦ καὶ ἡ λειτουργία προχείρου ἰατρείου ἐν τῷ Ἱδρύματι.

ζ. Ἡ μέριμνα διὰ τὴν ἀσφάλειαν τῶν κτιρίων καὶ τῶν ἐγκαταστάσεων ἐν γένει τοῦ Ἱδρύματος.

2. Ἡ παράγρ. 2 τοῦ ἄρθρου 18 τοῦ αὐτοῦ Β.Δ. 1)1963 ἀντικαθίσταται ὡς ἑξῆς:

«2. Πρὸς ἄσκησιν τῶν ὡς ἄνω ἁρμοδιοτήτων ἡ Δ)νσις Διοικητικοῦ διαιρεῖται εἰς Ὑπηρεσίας καὶ Τμήματα ὡς ἀκολούθως:

α. Ὑπηρεσίαν Προσωπικοῦ ἔχουσα τὰς ἐν ἐδαφ. α', β' καὶ γ' τῆς παρ. 1 ἁρμοδιότητας καὶ ὑποδιαιρουμένην εἰς τὰ ἑξῆς Τμήματα:

αα) Τμῆμα Ὑπηρεσιακῆς Καταστάσεως Προσωπικοῦ.
ββ) Τμῆμα Γενικοῦ Μητρώου καὶ Μεταβολῶν Προσωπικοῦ.
γγ) Τμῆμα Κινήσεως Ὀχημάτων.

β. Ὑπηρεσίαν Διεκπεραιώσεως ἔχουσα τὰς ἐν ἐδαφ. δ' καὶ ε' τῆς παρ. 1 ἁρμοδιότητας καὶ ὑποδιαιρουμένην εἰς τὰ ἑξῆς Τμήματα:

αα) Τμῆμα Ἀλληλογραφίας.
ββ) Τμῆμα Διεκπεραιώσεως.
γγ) Τμῆμα Μεταφράσεων.

γ. Ὑγειονομικὴν Ὑπηρεσίαν, ἔχουσα τὰς ἐν ἐδ. στ' τῆς παρ. 1 ἁρμοδιότητας.

δ. Ὑπηρεσίαν Ἀσφαλείας, ἔχουσα τὰς ἐν ἐδ. ζ' τῆς παρ. 1 ἁρμοδιότητας.

ε. Γραφεῖον Γραμματείας.

Άρθρον 2.

Αί παράγραφοι 1 καὶ 2 τοῦ ἄρθρου 31 τοῦ Β.Δ. 1)1963 «περὶ ἐγκρίσεως Κανονισμοῦ Ἐσωτερικῆς Ὑπηρεσίας καὶ Προσωπικοῦ Ε.Ι.Ρ.» ὡς ἐτροποποιήθησαν καὶ συνεπληρώθησαν ὑπὸ τοῦ Β.Δ. 717)1968, ἀντικαθίστανται ὡς ἑξῆς:

Τακτικὸν Προσωπικὸν ἐπὶ συμβάσει Ἰδιωτικοῦ Δικαίου.

1. Ἐπὶ συμβάσει Ἰδιωτικοῦ Δικαίου προσλαμβάνονται:

α) Τεχνικὸς Σύμβουλος	1
β) Σύμβουλοι Προγράμματος	2
γ) Τακτικοὶ Συνεργάται Προγράμματος	165
δ) Πρόσθετοι Ἀστυφύλακες - Χωροφύλακες	20
ε) Φύλακες	140
στ) Καθαρίστριαι	45
ζ) Μεταφορεὺς ὑλικοῦ ἐπὶ ἡμερησίᾳ ἀποζημιώσει	1
η) Μηχανολόγοι - Ἠλεκτρολόγοι ἢ Ἠλεκτρολόγοι ἢ Μηχανικοὶ Τηλεπικοινωνιῶν	6
θ) Ραδιοτεχνικοὶ	125
ι) Δακτυλογράφοι	10
ια) Προϊστάμενος Ὑπηρεσίας Ἀσφαλείας	1
ιβ) Ἐπόπται Ἀσφαλείας	2

2. Ὁ Τεχνικὸς Σύμβουλος παρέχει πρὸς τὴν Γενικὴν Διεύθυνσιν τεχνικὰς καὶ ὀργανωτικὰς πληροφορίας καὶ ὑποδείξεις.

3. Τὰ εἰδικὰ τυπικὰ προσόντα διὰ τὴν πλήρωσιν τῶν συνιστωμένων θέσεων ὁρίζονται ὡς ἑξῆς:

α. Διὰ τὰς θέσεις τοῦ ἐδαφ. η' ἄδεια ἀσκήσεως ἐπαγγέλματος Διπλωματούχου Μηχανολόγου - Ἠλεκτρολόγου ἢ Ἠλεκτρολόγου Μηχανικοῦ ἢ Μηχανικοῦ Τηλεπικοινωνιῶν χορηγουμένη ὑπὸ τῶν ἐν Ἑλλάδι Πολυτεχνείων.

β. Διὰ τὰς θέσεις τοῦ ἐδαφ. θ', τὰ ὑπὸ τοῦ ἄρθρου 35 τοῦ Κανονισμοῦ Ἐσωτερικῆς Ὑπηρεσίας καὶ Προσωπικοῦ προβλεπόμενα τυπικὰ προσόντα τοῦ Κλάδου Β—9 Ραδιοτεχνικοῦ καὶ ἐπιτυχὴς δοκιμασία εἰς διαγωνισμόν.

γ. Διὰ τὰς θέσεις τοῦ ἐδαφ. ι', τὰ ὑπὸ τοῦ ἄρθρου 35 τοῦ Κανονισμοῦ Ἐσωτερικῆς Ὑπηρεσίας καὶ Προσωπικοῦ Ε.Ι.Ρ. προβλεπόμενα τυπικὰ προσόντα τοῦ Κλάδου Β—3 Δακτυλογράφων καὶ ἐπιτυχὴς δοκιμασία εἰς διαγωνισμόν.

δ. Εἰς τὰς θέσεις τοῦ μὲν Προϊσταμένου τῆς Ὑπηρεσίας Ἀσφαλείας προσλαμβάνεται ἀνώτερος ἀπόστρατος ἀξιωματικὸς τῶν Σωμάτων Ἀσφαλείας, τῶν δὲ ἐποπτῶν ἀσφαλείας ἀπόστρατοι ἀξιωματικοὶ τῶν Σωμάτων Ἀσφαλείας, ἐφ' ὅσον πάντες οὗτοι οἱ ἀξιωματικοὶ ἀφυπηρέτησαν εὐδοκίμως τῶν τάξεών των.

ε. Εἰς τὰς θέσεις τῶν προσθέτων ἀστυφυλάκων - χωροφυλάκων προσλαμβάνονται κατὰ τὰς ἰσχυούσας περὶ προσθέτων Ἀστυφυλάκων - Χωροφυλάκων διατάξεις οἱ προϋπηρετήσαντες ὡς ὑπαξιωματικοὶ ἢ ἀστυφύλακες ἢ χωροφύλακες εἰς τὰ οἰκεῖα Σώματα Ἀσφαλείας.

4. Οἱ προσλαμβανόμενοι εἰς τὰς θέσεις τοῦ ἐδαφ. η' δικαιοῦνται ἀποδοχῶν ἀντιστοίχων πρὸς τὰς τῶν ὑπαλλήλων Α' Κατηγορίας τῶν Δημοσίων Τεχνικῶν Ὑπηρεσιῶν τῶν βαθμῶν 6ῳ ἕως 2ῳ.

5. Οἱ προσλαμβανόμενοι εἰς τὰς θέσεις τοῦ ἐδαφ. θ' δικαιοῦνται ἀποδοχῶν ἀντιστοίχων πρὸς τὰς τοῦ εἰσαγωγικοῦ βαθμοῦ 8ου τῶν Ὑπομηχανικῶν Β' Κατηγορίας τῶν Δημοσίων Τεχνικῶν Ὑπηρεσιῶν, δυνάμενοι νὰ προάγωνται μισθολογικῶς κατόπιν προτάσεως τῆς Γενικῆς Δ)νσεως ἀνὰ τετραετίαν εἰς τὸν ἑπόμενον βαθμὸν μέχρι καὶ τοῦ 4ου βαθμοῦ.

6. Ὁ βασικὸς μηνιαῖος μισθὸς τοῦ μὲν Προϊσταμένου τῆς Ὑπηρεσίας Ἀσφαλείας δὲν δύναται νὰ ὑπερβαίνῃ τὸν βασικὸν τοιοῦτον τοῦ ἐπὶ βαθμῷ 2ῳ ὑπαλλήλου τῶν δὲ ἐποπτῶν ἀσφαλείας τὸν βασικὸν τοιοῦτον τοῦ ἐπὶ βαθμῷ 4ῳ ὑπαλλήλου.

Εἰς τὸν Ἡμέτερον Πρωθυπουργόν, ἀνατίθεμεν τὴν δημοσίευσιν καὶ ἐκτέλεσιν τοῦ παρόντος.

Ἐν Ἀθήναις τῇ 10 Ἰουνίου 1972

Ἐν Ὀνόματι τοῦ Βασιλέως

Ο ΑΝΤΙΒΑΣΙΛΕΥΣ

ΓΕΩΡΓΙΟΣ ΠΑΠΑΔΟΠΟΥΛΟΣ

Ο ΠΡΩΘΥΠΟΥΡΓΟΣ

ΓΕΩΡΓΙΟΣ ΠΑΠΑΔΟΠΟΥΛΟΣ

(2)

Β. ΔΙΑΤΑΓΜΑ ΥΠ' ΑΡΙΘ. 377

Περὶ ἐγκρίσεως εἰσαγωγῆς κεφαλαίων ἐκ τοῦ ἐξωτερικοῦ παρὰ τῆς Ἑταιρείας «ΑΛΟΥΜΙΝΙΟΝ ΤΗΣ ΕΛΛΑΔΟΣ» Β.Ε.Α.Ε. πρὸς τὸν σκοπὸν ἀνανεώσεως καὶ συμπληρώσεως τοῦ ἐξοπλισμοῦ τοῦ ἐργοστασίου της.

ΚΩΝΣΤΑΝΤΙΝΟΣ
ΒΑΣΙΛΕΥΣ ΤΩΝ ΕΛΛΗΝΩΝ

Ἔχοντες ὑπ' ὄψιν: α) Τὰς διατάξεις τοῦ Ν.Δ. 2687)53, «περὶ Ἐπενδύσεως καὶ Προστασίας Κεφαλαίων Ἐξωτερικοῦ», β) τὰ ὑπ' ἀριθ. 584)1960, 43)1965, 512)1966, 113)1967, 84)1969, 836)1969, 327)1970, 468)1970, 651)70 καὶ 117)1971 Βασ. Διατάγματα, τὰ ἐκδοθέντα δυνάμει τοῦ αὐτοῦ ὑπ' ἀριθ. 2687)53 Ν. Διατάγματος, γ) τὰς ἀπὸ 25.11.1971, 14.2.1972 καὶ 12.4.1972 αἰτήσεις τῆς Ἑταιρείας «ΑΛΟΥΜΙΝΙΟΝ ΤΗΣ ΕΛΛΑΔΟΣ» Β.Ε.Α.Ε. περὶ ἐγκρίσεως εἰσαγωγῆς κεφαλαίων ἐκ τοῦ ἐξωτερικοῦ, πρὸς τὸν σκοπὸν ἀνανεώσεως καὶ συμπληρώσεως τοῦ ἐξοπλισμοῦ, βελτιώσεως τῆς παραγωγῆς καὶ ἐνισχύσεως τῆς ἀσφαλείας τοῦ ἐργοστασίου της, δ) τὰς ἀπὸ 14.3 καὶ 18.4.1972 συμφώνους γνωμοδοτήσεις τῆς Ἐπιτροπῆς τοῦ ἄρθρου 3 τοῦ ρηθέντος Νομ. Διατάγματος, καὶ ε) τὴν ἀπὸ 26.4.1972 αἴτησιν τῆς Ἑταιρείας «ΑΛΟΥΜΙΝΙΟΝ ΤΗΣ ΕΛΛΑΔΟΣ» Β.Ε.Α.Ε., προτάσει τῶν Ἡμετέρων Ὑπουργῶν ἐπὶ τῆς Ἐθνικῆς Οἰκονομίας καὶ Οἰκονομικῶν, ἀπεφασίσαμεν καὶ διατάσσομεν:

Ἄρθρον 1.

1. Ἐγκρίνομεν τὴν παρὰ τῆς Ἑταιρείας «ΑΛΟΥΜΙΝΙΟΝ ΤΗΣ ΕΛΛΑΔΟΣ» Β.Ε.Α.Ε. ἢ μερίμνῃ αὐτῆς εἰσαγωγὴν ἐν Ἑλλάδι κεφαλαίων ἐκ τοῦ ἐξωτερικοῦ, ποσοῦ δολλαρίων Η.Π.Α. πέντε ἑκατομμυρίων πεντακοσίων ἑξήκοντα πέντε χιλιάδων ($ 5.565.000), πρὸς τὸν σκοπὸν ἀνανεώσεως καὶ συμπληρώσεως τοῦ ἐξοπλισμοῦ, βελτιώσεως τῆς παραγωγῆς καὶ ἐνισχύσεως τῆς ἀσφαλείας τοῦ ἐν Ἁγίῳ Νικολάῳ Βοιωτίας ἐργοστασίου της, ἐτησίας παραγωγῆς δυναμικότητος 475.000 τονν. ἀλουμίνας καὶ 150.000 τόνν. ἀλουμινίου.

2. Τὸ συνολικὸν ὕψος τῆς κατὰ τ' ἀνωτέρω ἐπενδύσεως μετὰ τῶν χρησιμοποιηθησομένων κεφαλαίων ἐσωτερικοῦ δὰ ἀνέλθῃ εἰς τὸ ἰσόποσον τῶν δολλαρίων Η.Π.Α. ὀκτὼ ἑκατομμυρίων διακοσίων χιλιάδων ($ 8.200.000).

3. Τὸ ἐν παραγράφῳ 1 τοῦ παρόντος ἄρθρου ἀναφερόμενον ποσὸν τῶν δολλαρίων Η.Π.Α. πέντε ἑκατομμυρίων πεντακοσίων ἑξήκοντα πέντε χιλιάδων ($ 5.565.000) δὰ ἀποτελέσῃ:

α) Συμμετοχὴν εἰς τὸ αὐξηθησόμενον μετοχικὸν κεφάλαιον τῆς Ἑταιρείας «ΑΛΟΥΜΙΝΙΟΝ ΤΗΣ ΕΛΛΑΔΟΣ» Β.Ε.Α.Ε. κατὰ ποσὸν δολλαρίων Η.Π.Α. ὀκτακοσίων πεντήκοντα ἑπτὰ χιλιάδων ($ 857.000).

β) Δάνειον παρασχεθησόμενον πρὸς ταύτην κατὰ ποσὸν δολλαρίων Η.Π.Α. τεσσάρων ἑκατομμυρίων ἑπτακοσίων ὀκτὼ χιλιάδων ($ 4.708.000).

Ἄρθρον 2.

1. Τὰ μέχρι τοῦ ὑπὸ τοῦ ἄρθρου 1 τοῦ παρόντος καθοριζομένου ὁρίου κεφάλαια, δὰ εἰσαχθοῦν εἰς συνάλλαγμα, ἐκ τῶν γενομένων ἀποδεκτῶν ὑπὸ τῆς Τραπέζης τῆς Ἑλλάδος, μηχανήματα, ἐξοπλισμόν, ἐγκαταστάσεις, ἐξαρτήματα, ἀνταλλακτικά, ἐργαλεῖα, τεχνικὴν βοήθειαν καὶ τεχνικὰς ὑπηρεσίας προσφερθησομένας πρὸς τὴν Ἑταιρείαν πρὸς τὸν σκοπὸν ἀνεγέρσεως τῶν ὡς ἄνω ἐγκαταστάσεων καὶ περιλαμβανούσας ἔξοδα μελετῶν, γενικὰ ἔξοδα γραφείων ἐν τῷ ἐξωτερικῷ, ἔξοδα συναρμολογήσεως, χρηματοπιστωτικὰς δαπάνας, τόκους ἐνδιαμέσους κ.λ.π., εἰς ὑλικὰ ἀνεγέρσεως χρησιμοποιηθησόμενα μέχρι τῆς ἐνάρξεως τῆς παραγωγικῆς λειτουργίας τῶν νέων ἐγκαταστάσεων ὡς καὶ εἰς μεταφορικὸν ἐξοπλισμόν.

Ἐπιτρέπεται ἡ καταβολὴ ἐκ τῶν εἰς συνάλλαγμα εἰσαχθησομένων κεφαλαίων δαπανῶν γενομένων ἐν τῇ ἀλλοδαπῇ διὰ τεχνικὴν βοήθειαν καὶ δι' ἐν γένει τεχνικὰς ὑπηρεσίας προσφερθησομένας πρὸς τὴν Ἑταιρείαν χάριν τοῦ σκοποῦ τῆς ἐπενδύσεως, περὶ ἧς τὸ ἄρθρον 1 τοῦ παρόντος, ὡς αὗται ἐνδεικτικῶς ἀναφέρονται ἐν τῇ ἀνωτέρω παραγράφῳ 1 τοῦ παρόντος ἄρ-

άρθρου, περιλαμβανομένων τῶν χρηματοπιστωτικῶν δαπανῶν καὶ τῶν ἐνδιαμέσων τόκων τῶν δανείων ἢ τῶν χρηματοπιστώσεων. Ἐπιτρέπεται ἡ ὑπὸ τῆς Ἑταιρείας καταβολὴ βάσει δικαιολογητικῶν τοιούτων δαπανῶν ἀπ' εὐθείας ἐκ κεφαλαίων τοῦ ἐξωτερικοῦ ἄνευ ἀνάγκης προηγουμένης εἰσαγωγῆς αὐτῶν εἰς τὴν Ἑλλάδα. Ἡ καταβολὴ αὕτη τοῖς μετρητοῖς θεωρεῖται ὡς εἰσαγωγὴ συναλλάγματος περιλαμβανομένη εἰς τὰ κεφάλαια ἄτινα ἀποτελοῦν τὸ ἀντικείμενον τοῦ ἄρθρου 1 τοῦ παρόντος Βασ. Διατάγματος. Ἡ ἡμερομηνία τῆς πραγματοποιήσεως τῆς εἰσαγωγῆς εἶναι ἡ τῆς καταχωρήσεως εἰς τὰ βιβλία τῆς Ἑταιρείας τῶν τιμολογίων ἢ τῶν δικαιολογητικῶν ἐγγράφων τῆς ξένης ἐπιχειρήσεως βάσει τῶν ὁποίων θέλει καταβληθῆ ἡ ἀξία τῶν παρασχεθεισῶν παροχῶν.

Αἱ εἰς συνάλλαγμα δαπάναι ὡς πρὸς τὴν τεχνικὴν βοήθειαν καὶ τὰς τεχνικὰς ὑπηρεσίας, δὲν δύνανται νὰ ὑπερβοῦν τὸ 12ο)ο τοῦ ὕψους τῶν εἰσαχθησομένων κεφαλαίων. Εἰς τὸ ὅριον τοῦτο δὲν περιλαμβάνονται δαπάναι τεχνικῆς βοηθείας καὶ τεχνικῶν ὑπηρεσιῶν ἀναφερόμεναι εἰς ἔξοδα συναρμολογήσεως καὶ ἐνδιαμέσους τόκους.

2. Ἡ κατὰ τὴν παράγρ. 1 τοῦ παρόντος ἄρθρου εἰσαγωγὴ τῶν κεφαλαίων καὶ ἡ πραγματοποίησις τῆς ἐν ἄρθρῳ 1 τοῦ παρόντος Βασ. Διατάγματος ἀναφερομένης ἐπενδύσεως, δέον νὰ συντελεσθοῦν μέχρι τῆς 31ης Δεκεμβρίου 1973.

Ἄρθρον 3.

1. Ἐγκρίνομεν, δυνάμει τοῦ ἄρθρου 5 τοῦ Ν.Δ. 2687)53, τὴν ἐπιστροφὴν τῶν δυνάμει τοῦ ἄρθρου 1 παράγρ. 3(α) τοῦ παρόντος Βασ. Διατάγματος εἰσαχθησομένων μετοχικῶν κεφαλαίων ἐξωτερικοῦ, δι' ἐτησίων δόσεων μὴ ὑπερβαινουσῶν τὸ δέκα ἐπὶ τοῖς ἑκατὸν (10ο)ο) τῶν εἰσαχθησομένων μετοχικῶν κεφαλαίων.

2. Ἐγκρίνομεν, δυνάμει τοῦ ἄρθρου 5 τοῦ Ν.Δ. 2687)53, τὴν ἐξυπηρέτησιν τῶν μέχρι τοῦ ὁρίου τοῦ ἄρθρου 1 παράγρ. 3(α) τοῦ παρόντος Βασ. Διατάγματος εἰσαχθησομένων μετοχικῶν κεφαλαίων διὰ κέρδη, μέχρι δώδεκα ἐπὶ τοῖς ἑκατὸν (12ο)ο) ἐτησίως κατ' ἀνώτατον ὅριον, ἐκ τῶν ἀναλογούντων εἰς τὸ ἐκ τοῦ ἐξωτερικοῦ εἰσαχθὲν τμῆμα τοῦ μετοχικοῦ κεφαλαίου καὶ ἐφ' ὅσον ὑπάρχουν τοιαῦτα. Τὸ ποσοστὸν τοῦτο θὰ ὑπολογίζηται πάντοτε ἐπὶ τοῦ ἑκάστοτε μὴ ἐπιστραφέντος τμήματος τοῦ ἐν λόγῳ κεφαλαίου.

3. Ἐγκρίνομεν, δυνάμει τοῦ ἄρθρου 14 παράγρ. 1 τοῦ Ν.Δ. 2687)53, τὴν ἐπιστροφὴν τῶν δυνάμει τοῦ ἄρθρου 1 παράγρ. 3(ε) τοῦ παρόντος Βασ. Διατάγματος ὑπὸ μορφὴν δανείου εἰσαχθησομένων κεφαλαίων ἐξωτερικοῦ, δι' ἐτησίων δόσεων μὴ ὑπερβαινουσῶν τὸ εἴκοσι ἐπὶ τοῖς ἑκατὸν (20ο)ο) τῶν εἰσαχθησομένων ὑπὸ μορφὴν δανείου κεφαλαίου.

4. Ἐγκρίνομεν ἐπίσης, δυνάμει τοῦ ἄρθρου 5 τοῦ Ν.Δ. 2687)53, τὴν πληρωμὴν τόκων διὰ τὰ ἐν ἄρθρῳ 1 παράγρ. 3(ε) ὑπὸ μορφὴν δανείου εἰσαχθησόμενα κεφάλαια, πρὸς ἐπιτόκιον μέχρις ἐννέα ἐπὶ τοῖς ἑκατὸν (9ο)ο) ἐτησίως κατ' ἀνώτατον ὅριον. Οἱ τόκοι θὰ λογίζωνται ἀπὸ τῆς εἰσαγωγῆς τῶν κεφαλαίων κατὰ τὴν ἔννοιαν τοῦ ἄρθρου 2 τοῦ παρόντος Βασ. Διατάγματος καὶ θὰ ὑπολογίζωνται ἐπὶ τοῦ ἐναπομένοντος ἑκάστοτε ἀνεξοφλήτου ὑπολοίπου τοῦ ἐν λόγῳ δανείου.

5. Ἡ κατὰ τὰς προηγουμένας παραγράφους ἐπιστροφὴ τῶν εἰσαχθησομένων μετοχικῶν καὶ δανειακῶν κεφαλαίων καὶ ἡ ἐξυπηρέτησις τούτων διὰ κέρδη καὶ τόκους, θέλει ἀρχίσει μετὰ πάροδον ἑνὸς ἔτους ἀπὸ τῆς ἀποπερατώσεως τῶν ἐν ἄρθρῳ 1 τοῦ παρόντος Βασ. Διατάγματος ἀναφερομένων ἐργασιῶν καὶ πάντως οὐχὶ ἐνωρίτερον τοῦ ἔτους ἀπὸ τῆς ἐξ ὁλοκλήρου εἰσαγωγῆς τῶν κεφαλαίων.

6. Ἐγκρίνομεν ὅπως εἰς ἣν περίπτωσιν δὲν λάβῃ χώραν ἡ ἐντὸς ἑνὸς ἢ περισσοτέρων ἐτῶν ἐν ὅλῳ ἢ ἐν μέρει ἐξαγωγὴ κερδῶν καὶ τόκων, ἡ ἐξαγωγὴ αὕτη πραγματοποιῆται σωρευτικῶς κατὰ τὰ ἑπόμενα ἔτη.

7. Ἐγκρίνομεν, δυνάμει τῆς παραγράφου 3 τοῦ ἄρθρου 5 τοῦ Ν.Δ. 2687)53, τὴν ἐντὸς τῆς ἐπιχειρήσεως ἐπανεπένδυσιν εἰς παγίας ἐγκαταστάσεις, ἐπὶ μίαν δεκαετίαν, τῶν ἐξαγωγίμων κερδῶν αὐτῆς, τῶν ἀναλογούντων εἰς τὸ ἐκ τοῦ ἐξωτερικοῦ **εἰσαχθὲν** μετοχικὸν κεφάλαιον.

Ὡς δυνάμενα νὰ ἐπανεπενδυθοῦν κέρδη νοοῦνται τὰ κέρδη τὰ πραγματοποιηθησόμενα ἀπὸ τῆς ἐνάρξεως τῆς παραγωγικῆς δράσεως τῶν νέων ἐγκαταστάσεων καὶ τῶν ὁποίων ἐπιτρέπεται, συμφώνως πρὸς τὴν παράγραφον 2 τοῦ παρόντος ἄρθρου, ἡ ἐξαγωγὴ εἰς τὸ ἐξωτερικὸν εἰς συνάλλαγμα.

Τὰ κατὰ τ' ἀνωτέρω ἐπανεπενδυόμενα κέρδη θὰ θεωροῦνται, ὡς κεφάλαια ἐξωτερικοῦ τυγχάνοντα τῆς προστασίας τοῦ Ν.Δ. 2687)53 καὶ θὰ δύνανται νὰ ἐπανεξαχθοῦν εἰς τὸ ἐξωτερικὸν εἰς ποσοστὸν μὴ ὑπερβαῖνον τὸ 10ο)ο ἐτησίως. Ὡσαύτως ἡ εἰς ἐξωτερικὸν συνάλλαγμα ἐξυπηρέτησις τῶν οὕτως ἐπανεπενδυομένων κεφαλαίων διὰ κέρδη θὰ λαμβάνῃ χώραν ἐκ ποσοστοῦ μέχρι 12ο)ο ἐτησίως, ὑπολογιζομένου ἐπὶ τοῦ μὴ ἐπιστραφέντος ἑκάστοτε τμήματος τῶν ἐπανεπενδυθέντων κερδῶν.

8. Ἡ ἔναρξις ἐπιστροφῆς τῶν μετοχικῶν καὶ δανειακῶν κεφαλαίων καὶ ἡ ἐξυπηρέτησις τούτων διὰ κέρδη καὶ τόκους θὰ πραγματοποιῆται ἐπὶ τῇ βάσει ὁδηγιῶν τοῦ Ὑπουργοῦ Ἐθνικῆς Οἰκονομίας πρὸς τὴν Τράπεζαν τῆς Ἑλλάδος, μετὰ τὴν πλήρωσιν τῶν κατὰ τὸ παρὸν Βασ. Διάταγμα προϋποθέσεων καὶ διαδικασίας.

Ἐπὶ τῇ λήψει τῶν κατὰ τὴν παροῦσαν παράγραφον ὁδηγιῶν ἐκ μέρους τοῦ Ὑπουργοῦ Ἐθνικῆς Οἰκονομίας, ἡ Τράπεζα τῆς Ἑλλάδος ὑποχρεοῦται νὰ χορηγῇ τὸ ἀπαιτούμενον συνάλλαγμα διὰ τὴν ἐπιστροφὴν τῶν κεφαλαίων καὶ τὴν ἐξυπηρέτησιν τούτων διὰ κέρδη καὶ τόκους, κατὰ τὰ ὁριζόμενα εἰς τὸ ἄρθρον 6 τοῦ Ν.Δ. 2687)53.

Ἄρθρον 4.

Λόγῳ τῆς σχέσεως συναφείας ἥτις ὑφίσταται μεταξὺ τῆς εἰσαγωγῆς κεφαλαίων περὶ ἧς τὸ παρὸν Βασ. Διάταγμα καὶ τῆς ἐπενδύσεως περὶ ἧς ἡ ὑπ' ἀριθ. 30599)23)30.7.71 κοινὴ ἀπόφασις τῶν Ὑπουργῶν Συντονισμοῦ, Οἰκονομικῶν καὶ Βιομηχανίας, ἡ Ἑταιρεία «ΑΛΟΥΜΙΝΙΟΝ ΤΗΣ ΕΛΛΑΔΟΣ» Β.Ε.Α.Ε. δικαιοῦται νὰ ὑποβάλῃ ἐνιαίαν αἴτησιν εἰς τὴν ἁρμοδίαν Ὑπηρεσίαν τοῦ Ὑπουργείου Ἐθνικῆς Οἰκονομίας πρὸς διαπίστωσιν τῆς ἐκπληρώσεως τῶν περὶ ὧν τὸ παρὸν Βασ. Διάταγμα καὶ ἡ ρηθεῖσα κοινὴ Ὑπουργικὴ ἀπόφασις ἐπενδύσεων.

Ἄρθρον 5.

Πᾶσαι αἱ διατάξεις τῶν ὑπ' ἀριθ. 584)1960, 43)1965, 512)1966, 113)1967, 84)1969, 836)1969, 327)1970, 468)1970, 651)1970 καὶ 117)1971 Βασ. Διαταγμάτων, ἔχουν ἐφαρμογὴν καὶ ἐπὶ τῆς παρούσης ἐπενδύσεως, ἐφ' ὅσον δὲν ὁρίζεται ἄλλως διὰ τοῦ παρόντος Βασ. Διατάγματος.

Ἄρθρον 6.

Ἡ διὰ τοῦ παρόντος Βασ. Διατάγματος παρεχομένη ἔγκρισις ἐπέχει θέσιν ἀδείας σκοπιμότητος ἐκτελέσεως τῶν ἔργων περὶ ὧν τὸ ἄρθρον 1 τοῦ παρόντος, ὑποκαθιστῶσα πλήρως τὴν ὑπὸ τῶν κειμένων διατάξεων ἀπαιτουμένην τοιαύτην ἄδειαν, ἰσχυουσῶν κατὰ τὰ λοιπὰ τῶν περὶ ἱδρύσεως, λειτουργίας καὶ ἐπεκτάσεως βιομηχανικῶν ἐγκαταστάσεων κειμένων διατάξεων.

Ἄρθρον 7.

Πᾶσα ἐκ τοῦ παρόντος διαφορά, διένεξις ἢ διαφωνία, ἀναφυομένη μεταξὺ τοῦ Δημοσίου καὶ τῆς Ἑταιρείας ἐκ τῆς ἐφαρμογῆς αὐτοῦ καὶ ἀφορῶσα τὴν ἐκτέλεσιν ἢ ἑρμηνείαν τῶν ὅρων αὐτοῦ καὶ τὴν ἔκτασιν τῶν ἐκ ταύτης δικαιωμάτων καὶ ὑποχρεώσεων τῶν μερῶν, λύεται ἀποκλειστικῶς διὰ διαιτησίας κατὰ τὰς διατάξεις τοῦ ἄρθρου 12 τοῦ Β.Δ. 584)1960.

Ἄρθρον 8.

Ἡ ἰσχὺς τοῦ παρόντος Βασ. Διατάγματος ἄρχεται ἀπὸ τῆς δημοσιεύσεώς του εἰς τὴν Ἐφημερίδα τῆς Κυβερνήσεως.

Εἰς τὸν Ἡμέτερον ἐπὶ τῆς Ἐθνικῆς Οἰκονομίας Ὑπουργόν, ἀνατίθεμεν τὴν δημοσίευσιν καὶ ἐκτέλεσιν τοῦ παρόντος.

Ἐν Ἀθήναις τῇ 10 Ἰουνίου 1972

Ἐν Ὀνόματι τοῦ Βασιλέως

Ο ΑΝΤΙΒΑΣΙΛΕΥΣ

ΓΕΩΡΓΙΟΣ ΠΑΠΑΔΟΠΟΥΛΟΣ

ΟΙ ΥΠΟΥΡΓΟΙ

ΕΘΝΙΚΗΣ ΟΙΚΟΝΟΜΙΑΣ
ΓΕΩΡΓ. ΠΕΖΟΠΟΥΛΟΣ

ΟΙΚΟΝΟΜΙΚΩΝ
ΙΩΑΝΝΗΣ ΚΟΥΛΗΣ

(3)

Β. ΔΙΑΤΑΓΜΑ ΥΠ' ΑΡΙΘ. 378

Περί προσθήκης άρθρου εις τό από 11) 15.11.1952 Βασιλικόν Διάταγμα «περί επιβολής ποιοτικού ελέγχου κατά την εξαγωγήν των καρπών των εσπεριδοειδών».

ΚΩΝΣΤΑΝΤΙΝΟΣ
ΒΑΣΙΛΕΥΣ ΤΩΝ ΕΛΛΗΝΩΝ

Έχοντες υπ' όψιν :

1. Τό άρθρον 12 παρ. 1 του Ν.Δ. 3999/1959 «περί ελέγχου του εξαγωγικού εμπορίου και άλλων τινών διατάξεων» (ΦΕΚ 250).

2. Τάς διατάξεις του Β. Διατάγματος υπ' αριθμ. 40/1972 «περί κωδικοποιήσεως εις ενιαίον κείμενον των ισχυουσών διατάξεων περί Υπουργικού Συμβουλίου και Υπουργείων» (ΦΕΚ 13).

3. Την υπ' αριθμ. 201/1972 γνωμοδότησιν του Συμβουλίου της Επικρατείας, προτάσει του Ημετέρου επί της Εθνικής Οικονομίας Υπουργού, αποφασίσαμεν και διατάσσομεν :

Άρθρον 1.

Μετά τό άρθρον 5 του από 15.11.1952 Βασιλικού Διατάγματος «περί επιβολής ποιοτικού ελέγχου κατά την εξαγωγήν των καρπών των εσπεριδοειδών», ως τούτο τροποποιήθη διά του από 25.6.1953 Βασιλικού Διατάγματος, προστίθεται άρθρον 5Α έχον ούτω :

«Άρθρον 5Α

Κιβώτια συσκευασίας εσπεριδοειδών

Η συσκευασία των προς εξαγωγήν προοριζομένων καρπών εσπεριδοειδών επιτρέπεται και εις όπλισμένα διά σύρματος ξύλινα κιβώτια (BRUSH BOXES), ως τά κατωτέρω περιγραφόμενα :

1. Ορισμοί.

1.1. Ξύλινον όπλισμένον κιβώτιον (BRUSH BOX) :

Κιβώτιον εκ πριστής ξυλείας, εξ αποφυλλώσεως του ξύλου, εξ εκτυλίξεως του ξύλου ή εξ αντικολλητών. Τά στοιχεία τά οποία αποτελούν τό κιβώτιον συνδέονται μεταξύ των διά συνεχών μεταλλικών συρμάτων συνερραιμένων καταλλήλως επί εκάστου στοιχείου (Σχήμα 1 προσηρτημένου σχεδίου).

1.2. Περιφερειακόν Τμήμα

Σύνολον, αποτελούμενον από πέταυρα και καδρονάκια περιθωρίου συνδεδεμένα μεταξύ των διά μεταλλικού σύρματος. Εις τό περιφερειακόν τούτο τμήμα δέν περιλαμβάνονται αί κεφαλαί.

1.3. Καδρόνια ή καδρονάκια του περιθωρίου

Καδρονάκια συνερραιμένα εις τά άκρα των πεταύρων του περιφερειακού τμήματος, προοριζόμενα νά περιβάλλουν τάς κεφαλάς κατά την συναρμολόγησιν του κιβωτίου.

1.4. Πήχυς :

Στοιχείον εκ πριστού αποφυλλωμένου, εκτυλιγμένου, ξύλου ή εξ αντικολλητού ξύλου συνερραιμένου επί των πεταύρων της κεφαλής.

1.5. Τομή διελεύσεως

Τομή κατασκευασμένη επί της άνω επιφανείας του καδρονίου του περιθωρίου, προκειμένου νά επιτρέψη την διέλευσιν ενός σύρματος της κεφαλής. Τό σύρμα τούτο προσδένει την κεφαλήν επί του περιθωρίου.

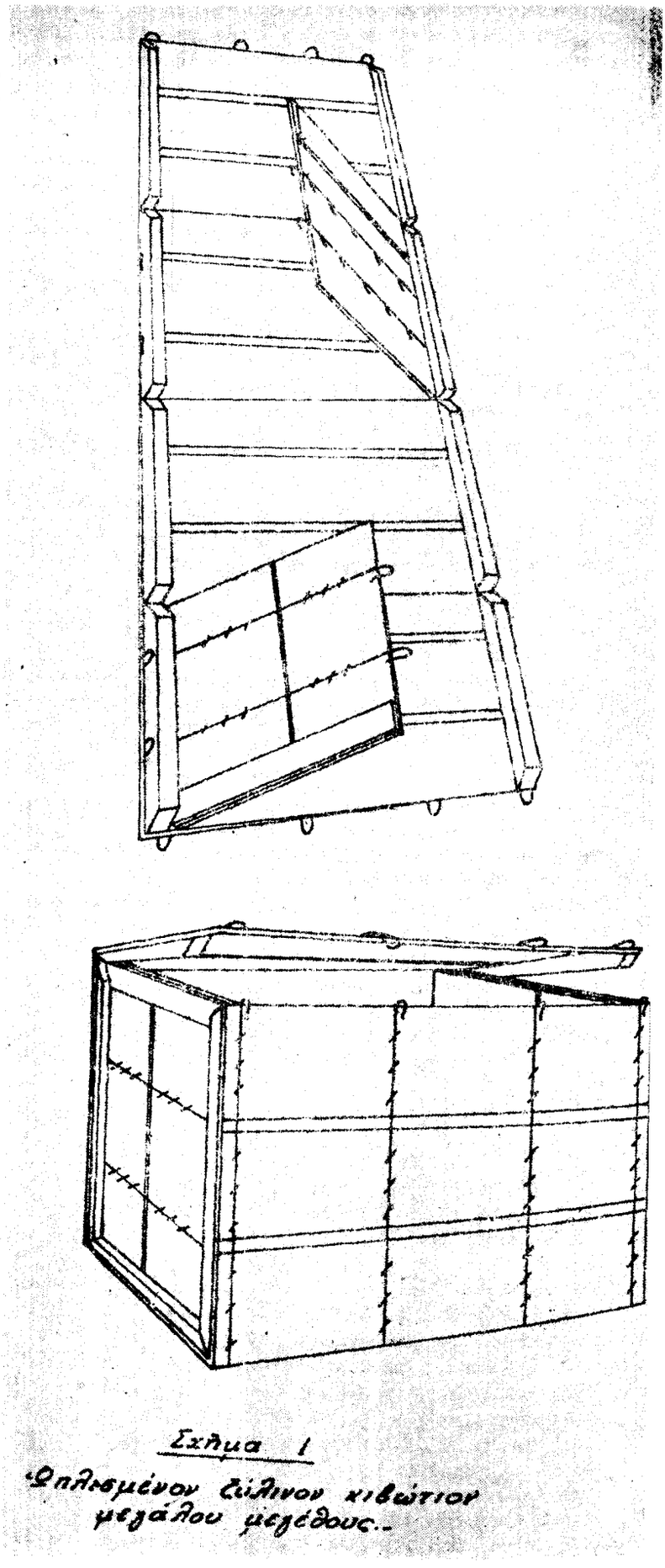

Σχήμα 1
Οπλισμένον ξύλινον κιβώτιον μεγάλου μεγέθους.

1.6. Σύρμα συραφῆς

Σύρμα χρησιμοποιούμενον εἰς τὴν κατασκευὴν τῶν κοινῶν καὶ τῶν καμπύλων συνδετήρων.

1.7. Σύρμα ὁπλισμοῦ

Σύρμα χρησιμοποιούμενον διὰ τὴν συνένωσιν τῶν ξυλίνων στοιχείων μεταξύ των. Διακρίνεται εἰς :

Σύρμα περιθωρίου :

Σύρμα ὁπλισμοῦ προσδεδεμένον κατὰ μῆκος ἐπὶ τῶν καδρονίων τοῦ περιθωρίου.

Σύρματα ἐνδιάμεσα :

Σύρματα ὁπλισμοῦ κείμενα μεταξὺ τῶν συρμάτων τοῦ περιθωρίου.

(Σχῆμα 2 προσηρτημένου σχεδίου) διὰ ὠτίου ἐμβυθισμένου

1.8. Σύρμα κεφαλῆς

Σύρμα προσδεδεμένον ἐπὶ τῆς κεφαλῆς.

1.9. Βῆμα

Ἀπόστασις μεταξὺ ἄξονος καὶ ἄξονος δύο διαδοχικῶν καμπύλων συνδετήρων κατὰ τὴν ἔννοιαν τῆς συνδέσεως.

1.10. Καμπύλος συνδετὴρ

Συνδετὴρ μὲ στρογγύλην ράχιν συγκρατῶν εἰς τὴν θέσιν του τὸ σύρμα ὁπλισμοῦ.

1.11. Κλείσιμον :

Τὸ κλείσιμον ἐνεργεῖται : διὰ ὠτίου περιεστραμμένου (Σχῆμα 3 προσηρτημένου σχεδίου).

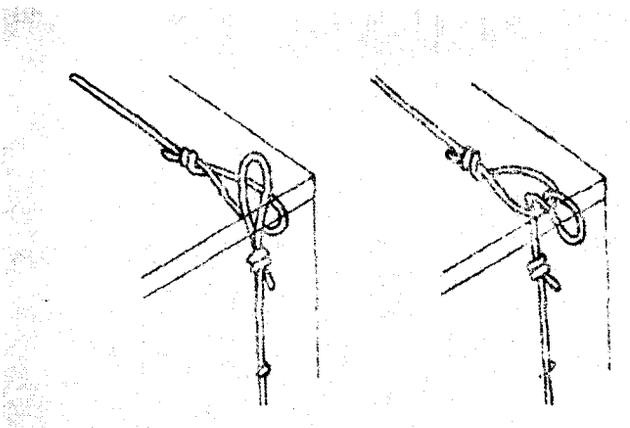

Σχῆμα 2

Κλείσιμον μὲ περιεστραμμένον ὠτίον.

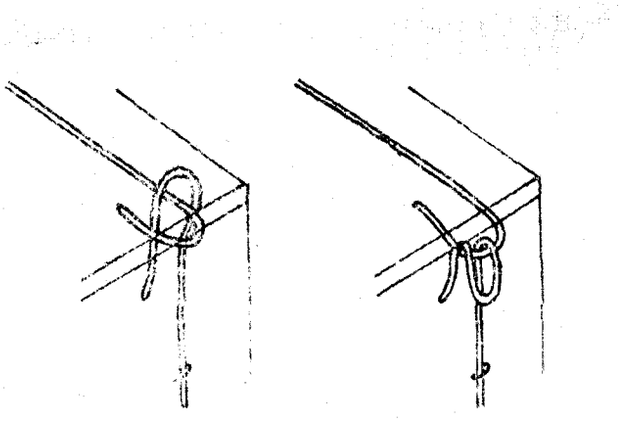

Σχῆμα 3

Κλείσιμον μὲ ἐμβεβυθισμένον ὠτίον.

Ἀπαγορεύεται τὸ κλείσιμον διὰ στρέψεως, συνεπείᾳ τοῦ ὑφισταμένου κινδύνου προκλήσεως ἀτυχημάτων κατὰ τὸν χειρισμὸν τῶν κιβωτίων (φόρτωσις, ἐκφόρτωσις, μεταφορὰ κτλ. τῶν κιβωτίων).

2. Χαρακτηριστικὰ

2.1. Τεχνολογικὰ χαρακτηριστικὰ τῶν ξύλων

2.1.1. Ἀποδεκτὰ δασοπονικὰ εἴδη

Τὰ ξύλα, τὰ χρησιμοποιούμενα διὰ τὴν κατασκευὴν τῶν ὡπλισμένων κιβωτίων, κατατάσσονται εἰς μίαν ἐκ τῶν κάτωθι δύο κατηγοριῶν.

Ὁμὰς 1. Πεύκη - Ἐλάτη - Λεύκη - Σκλῆθρον - Ἰτέα

Ὁμὰς 2. Ὀξυά - Πλάτανος

Τὰ ἀντικολλητὰ (Κόντρα - Πλακέ), ὅταν χρησιμοποιοῦνται, θεωροῦνται ὅτι ἀνήκουν εἰς εἶδος τῆς 2ας ὁμάδος. Ἡ πεύκη δύναται νὰ χρησιμοποιηθῇ, ὑπὸ τὸν ὅρον ὅτι δὲν μεταδίδει ὀσμὴν εἰς τὰ ἐντὸς τοῦ κιβωτίου προϊόντα.

2.1.2. Ποιότης τῶν ξύλων

Τὸ ξύλον δέον νὰ εἶναι ὑγιὲς, ἄνευ ἀνάμματος ἢ προσβολῆς ἐξ ἐντόμων. Γίνονται ἀποδεκτοὶ ἀνώμαλοι χρωματισμοὶ τοῦ πυρῆνος (ψευδεγκάρδιον κτλ.).

Ἐπιτρέπεται ἡ ὕπαρξις εἰς τὰ καδρονάκια ὑγιῶν καὶ συμφυῶν ρόζων, διαμέτρου μικροτέρας τοῦ 1/5 τοῦ πλάτους των.

Ὁμοίως γίνονται ἀποδεκτοὶ εἰς τὰ πέταυρα ὑγιεῖς καὶ συμφυεῖς ρόζοι, διαμέτρου μικροτέρας τοῦ 1/3 τοῦ πλάτους τῶν πεταύρων.

Συμβατικῶς, ἡ διάμετρος τῶν ρόζων μετρᾶται καὶ σημειοῦται εἰς χιλιοστά, μὲ βάσιν τὴν πλέον μικρὰν διάμετρόν των, ὑπὸ τὸν ὅρον ὅτι αὕτη ὑπερβαίνει τὸ ἥμισυ τῆς μεγαλυτέρας τοιαύτης. Εἰς τὴν ἀντίθετον περίπτωσιν, ὡς συμβατικὴ διάμετρος τοῦ ρόζου θεωρεῖται τὸ ἥμισυ τῆς μεγαλυτέρας διαμέτρου αὐτοῦ.

Παραδείγματα :

Ρόζος διασπάσεων 30χιλ. × 20 χιλ. λαμβάνεται ὡς ρόζος διαμέτρου 20 χιλιοστῶν.

Ρόζος 30 χιλ × 10 χιλ. λαμβάνεται ὡς ρόζος διαμέτρου 15 χιλιοστῶν.

Ὅταν ὑπάρχουν περισσότεροι τοῦ ἑνὸς ρόζοι ἐπὶ ἑνὸς καὶ τοῦ αὐτοῦ στοιχείου, γίνεται ἄθροισις τῶν συμβατικῶν διαμέτρων αὐτῶν προκειμένου νὰ εὑρεθῇ ἡ ἐπιτρεπομένη ἀνοχὴ τοῦ 1/3 ἢ τοῦ 1/5 συμφώνως τοῖς προηγουμένοις.

Ἀπαγορεύεται ἡ ὕπαρξις ρόζων εἰς τὰ σημεῖα συναρμογῆς τοῦ κιβωτίου καὶ εἰς τὰ ἄκρα τῶν στοιχείων.

Δὲν ἐπιτρέπεται ἡ ὕπαρξις ρητινωδῶν ρυρρῶν.

Κάθε στοιχεῖον φέρον τμήματα φλοιοῦ θεωρεῖται ἀκατάλληλον πρὸς χρησιμοποίησιν.

Ἀπαγορεύεται ἡ ὕπαρξις ρωγμῶν εἰς τὰ καδρονάκια. Ἐπιτρέπεται ἡ ὕπαρξις αὐτῶν εἰς τὰ πέταυρα ἀλλὰ μόνον ἀνὰ μία διὰ 10 ἑκατοστὰ πλάτους καὶ ὑπὸ τὸν ὅρον ὅτι ἡ ρωγμὴ δὲν θὰ ὑπερβαίνει τὸ 1/3 τοῦ μήκους τοῦ στοιχείου.

2.2. Γεωμετρικὰ Χαρακτηριστικὰ

2.2.1. Διαστάσεις ἐξωτερικαὶ

Τὰ ὡπλισμένα διὰ σύρματος ξύλινα κιβώτια δύνανται νὰ κατασκευάζωνται εἰς δύο μεγέθη, μὲ τὰς ἑξῆς ἐξωτερικὰς διαστάσεις, εἰς χιλιοστὰ τοῦ μέτρου.

α) Μεγάλο μέγεθος 490 × 300 × 300 M.M.

β) Μικρὸν μέγεθος 375 × 295 × 295 M.M.

2.3. Χαρακτηριστικὰ τῶν μεταλλικῶν συρμάτων

α) Σύρμα ὁπλισμοῦ

1. Ποιότης :

Τὸ σύρμα τοῦτο δέον νὰ εἶναι ἐκ χάλυβος μικρᾶς περιεκτικότητος εἰς ἄνθρακα. Ἡ ἐπιφάνειά του δέον νὰ εἶναι καθαρά, λεία καὶ γαλβανισμένη.

2. Ἀντίστασις εἰς θραῦσιν δι' ἐφελκυσμοῦ (τάσιν)

Σύρμα χρησιμοποιούμενον διὰ τὸ σύστημα κλεισίματος δι' ὠτίου περιεστραμμένου : 36 - 44 KG/MM2.

Σύρμα χρησιμοποιούμενον διὰ τὸ σύστημα κλεισίματος δι' ὠτίου ἐμβυθισμένου μὲ ξύλα τῆς ὁμάδος 1 : 45 - 55 KG/MM2.

3. Διάμετροι :

Αἱ μικρότεραι ἐπιτρεπόμεναι διάμετροι τῶν συρμάτων ὁπλισμοῦ εἶναι αἱ κάτωθι :

Σύρμα διὰ τὸ πλαίσιον 4,6 MM

Σύρμα ἐνδιάμεσον	1,4 ΜΜ
Ἡ ἀνοχὴ ἀνέρχεται εἰς	± 0,03 ΜΜ

Διὰ τὸ σύρμα τῆς κεφαλῆς, ὁσάκις χρησιμοποιεῖται τοιοῦτον τι, δὲν ὑφίστανται οὐδεμία ἀπαίτησις ἀναφερομένη εἰς τὴν διάμετρόν του δοθέντος ὅτι τοῦτο δὲν συμβάλλει εἰς τὴν ἀντοχὴν τοῦ κιβωτίου.

β) Σύρμα συνδέσεως

1. Ποιότης :

Τὸ σύρμα τοῦτο δέον νὰ εἶναι ἐκ χάλυβος μικρᾶς περιεκτικότητος εἰς ἄνθρακα ἡ ἐπιφάνειά του δέον νὰ εἶναι καθαρά, λεία καὶ γαλβανισμένη.

2. Ἀντίστασις εἰς θραῦσιν δι' ἐφελκυσμοῦ (τάσιν) : 70 ἕως 95 KG/MM2.

3. Διάμετροι :

0,9 ΜΜ, διὰ σύνδεσιν ἐπὶ πεταύρου πάχους κατωτέρου ἢ ἴσου πρὸς 4,5 ΜΜ = ἀνοχὴ ± 0,02 ΜΜ.

1,2 ΜΜ διὰ σύδεσιν ἐπὶ πεταύρου πάχους ἀνωτέρου τῶν 4,5 ΜΜ ἀνοχὴ ± 0,025 ΜΜ.

1,4 ΜΜ διὰ σύνδεσιν ἐπὶ καδρονίου : ἀνοχὴ ± 0,025 ΜΜ.

3. Κατασκευὴ

Αἱ διαστάσεις καὶ τὰ κενὰ μεταξὺ πεταύρων, τὰ καθοριζόμενα ὑπὸ τῆς παρούσης προδιαγραφῆς ἀναφέρονται εἰς ξύλα ξηρὰ εἰς τὸν ἀέρα, ἤτοι εἰς ξύλα τῶν ὁποίων ἡ ὑγρασία περιλαμβάνεται μεταξὺ 13 καὶ 17 %.

Λαμβανομένης ὑπ' ὄψιν τῆς ρικνώσεως τὴν ὁποίαν ὑφίσταται τὸ ξύλον κατὰ τὴν ξύρανσιν εἰς πλάτος καὶ πάχος, ὁ κατασκευαστὴς ὀφείλει νὰ αὐξήσῃ ἀναλόγως τὰς διαστάσεις κατὰ τὴν ἀποφύλλωσιν, τὴν ἐκτύλιξιν, τὴν τμῆσιν καὶ τὴν πρῖσιν τοῦ ξύλου.

3.1. Περιφερειακὸν τμῆμα

Τὸ περιφερειακὸν τμῆμα συνίσταται :

α) Ἀπὸ πέταυρα ἐξ ἀποφυλλωμένου ἢ ἐκτυλιγμένου ξύλου πλάτους κατ' ἐλάχιστον 65 ΜΜ τοῦ ὁποίου τὸ πάχος ἀνέρχεται διὰ μὲν τὰ ξύλα τῆς ὁμάδος 1 εἰς 4 ΜΜ, διὰ δὲ τὰ ξύλα τῆς ὁμάδος 2 εἰς 3,5 ΜΜ.

β) Ἀπὸ καδρονάκια ἐκ ξύλου πριστοῦ τοῦ ὁποίου ἡ τομὴ ἀνέρχεται διὰ μὲν τὰ ξύλα τῆς ὁμάδος 1 εἰς 18 × 18 ΜΜ, διὰ δὲ τὰ ξύλα τῆς ὁμάδος 2 εἰς 16 × 16 ΜΜ.

Τὰ δύο ἄκρα τῶν καδρονίων εἶναι κεκομμένα λοξῶς προκειμένου νὰ καταστῇ δυνατὴ κατὰ τὴν συναρμολόγησιν ἡ κατασκευὴ τοῦ πλαισίου.

Τὰ κενὰ μεταξὺ τῶν πεταύρων, ὀφείλουν νὰ ἔχουν ἓν μέγιστον πλάτος ἐκ 15 ΜΜ.

Τὰ σύρματα ὁπλισμοῦ συρράπτονται ἐπὶ τοῦ κιβωτίου κατὰ τὸν ἀκόλουθον τρόπον.

Ἐπὶ τοῦ περιθωρίου, διὰ δύο τοὐλάχιστον καμπύλων συνδετήρων κατὰ πέταυρον.

Εἰς τὰ ξύλα τῆς ὁμάδος 1 οἱ συνδετῆρες ὀφείλουν νὰ διαπεροῦν τελείως τὸ πάχος τοῦ ξύλου.

Εἰς τὰ ξύλα τῆς ὁμάδος 2 οἱ δύο βραχίονες τῶν συνδετήρων ὀφείλουν νὰ εἰσέρχωνται εἰς βάθος τοὐλάχιστον ἴσον πρὸς τὰ $^3/_4$ τοῦ πάχους τοῦ καδρονίου τοῦ περιθωρίου.

Ἐπὶ ἑκάστου πεταύρου τὰ ἐνδιάμεσα σύρματα δέον νὰ συρράπτωνται ὑποχρεωτικῶς διὰ δύο καμπύλων συνδετήρων.

Τὸ σύρμα τοῦ ὁπλισμοῦ ὀφείλει νὰ εὑρίσκεται ἀρκετὰ πλησίον τῆς ἐπιφανείας τοῦ πεταύρου πρὸς ἀποφυγὴν πάσης πλαγίας μετακινήσεως.

Οἱ καμπύλοι συνδετῆρες ὀφείλουν νὰ τοποθετηθοῦν λοξῶς ὡς πρὸς τὴν ἶνα τοῦ ξύλου.

Ἡ ἀπόστασις μεταξὺ τοῦ ἄκρου ἑνὸς καδρονίου καὶ τοῦ καμπύλου συνδετῆρος δέον νὰ μὴν εἶναι μικροτέρα τῶν 30ΜΜ.

Τὸ βῆμα, ἤτοι ἡ ἀπόστασις μεταξὺ δύο καμπύλων συνδετήρων ἐπὶ ἑκάστου πεταύρου, ὀφείλει νὰ κειμένεται μεταξὺ 30 ἕως 60 ΜΜ. Ἡ ἀπόστασις τῶν καμπύλων συνδετήρων, τῶν κειμένων εἰς τὰ ἄκρα τῶν πεταύρων, δέον νὰ μὴν εἶναι μικροτέρα τῶν 10 ΜΜ καὶ μεγαλυτέρα τῶν 40 ΜΜ, ἀπὸ τοῦ ἄκρου τῶν πεταύρων.

Ἕκαστον πέταυρον θὰ συνδέεται εἰς κάθε ἄκρον διὰ δύο καμπύλων συνδετήρων.

3.2. Κεφαλαὶ

Αἱ κεφαλαὶ δύνανται νὰ ἀποτελοῦνται ἀπὸ ἐπιφανείας πλήρεις ἢ μὲ ἐνδιάμεσα κενά. Τὰ κενὰ ταῦτα ὀφείλουν νὰ ἔχουν πλάτος οὐχὶ ἀνώτερον τῶν 15 ΜΜ. Αἱ κεφαλαὶ δύνανται νὰ κατασκευάζωνται κατὰ δύο διαφόρους τρόπους :

Δι' ἑνὸς μοναδικοῦ πήχεως, ἐλαχίστου πλάτους 25 ΜΜ, τοποθετημένου πρὸς τὴν πλευρὰν τοῦ καλύμματος τοῦ κιβωτίου, ὅπερ συρράπτεται ἐπὶ κατακορύφων πεταύρων. Τὰ πέταυρα ταῦτα συνδέονται μεταξὺ των διὰ δύο συρμάτων ὁπλισμοῦ τὰ ὁποῖα καταλήγουν εἰς ὠτία προοριζόμενα ὅπως διέλθουν ὑπὸ τὸ σύρμα τῶν περιθωρίων, ἵνα, ἐν συνεχείᾳ, διπλωθοῦν ἐπὶ μήκους 10 ΜΜ (Σχῆμα 4 προσηρτημένου σχεδίου).

Διὰ δύο πήχεων ἢ πεταύρων ἐλαχίστου πλάτους 25 ΜΜ ἐκ τῶν ὁποίων τὸ ἓν κεῖται εἰς τὸ ἄνω ἄκρον καὶ τὸ ἄλλο εἰς τὸ κάτω ἄκρον τῆς κεφαλῆς ἀμφότερα δὲ συρράπτονται ἐπὶ τῶν κατακορύφων πεταύρων.

Ἐπὶ τῆς Κεφαλῆς προστίθενται δύο ὠτία ἐκ σύρματος ὁπλισμοῦ ἐκ τῶν ὁποίων τὸ ἓν κεῖται εἰς τὸ ἄνω ἀριστερὸν τῆς κεφαλῆς καὶ τὸ ἕτερον εἰς τὸ κάτω δεξιὸν τῆς κεφαλῆς.

Τὰ ὠτία ταῦτα προορίζονται ὅπως διέλθουν κάτωθι τῶν συρμάτων τοῦ πλαισίου, ἵνα ἐν συνεχείᾳ διπλωθοῦν ἐπὶ μήκους 10 ΜΜ (Σχῆμα 5 προσηρτημένου σχεδίου).

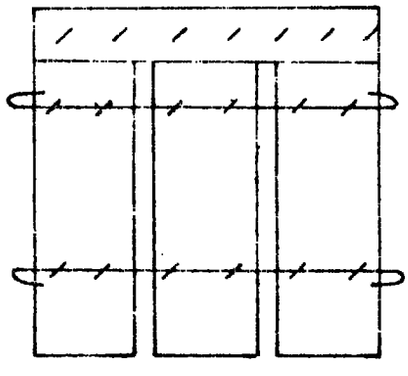

Σχῆμα 4

Κεφαλὴ μὲ δύο σύρματα ὁπλισμοῦ

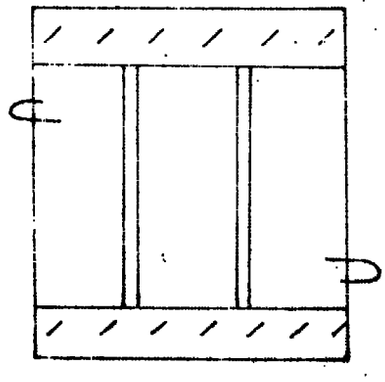

Σχῆμα 5

Κεφαλὴ ἄνευ σύρματος ὁπλισμοῦ

4. Κατασκευαστικαὶ ἀνοχαί

Ὅλαι αἱ διαστάσεις αἱ καθοριζόμεναι ὑπὸ τῆς παρούσης προδιαγραφῆς ἀναφέρονται εἰς ξύλον ξηρὸν εἰς τὸν ἀέρα, ἤτοι εἰς ξύλον τοῦ ὁποίου ἡ ὑγρασία κυμαίνεται μεταξὺ 13 καὶ 17 %.

Αἱ ἀποδεκταὶ ἐπὶ τῶν διαστάσεων ἀνοχαὶ ἔχουν ὡς ἑξῆς :

Ἐπὶ τῶν ἀκραίων ἐξωτερικῶν διαστάσεων	± 5ΜΜ
Ἐπὶ τοῦ μήκους τῶν πεταύρων καὶ τῶν πήχεων	± 2ΜΜ
Ἐπὶ τοῦ μήκους τῶν καδρονίων	± 2ΜΜ

Ἐπὶ τοῦ πάχους + καὶ τῶν διατομῶν : Αἱ ἀναφερόμεναι διαστάσεις εἰς τὴν προδιαγραφὴν εἶναι αἱ ἐλάχισται ἀποδεκταί.

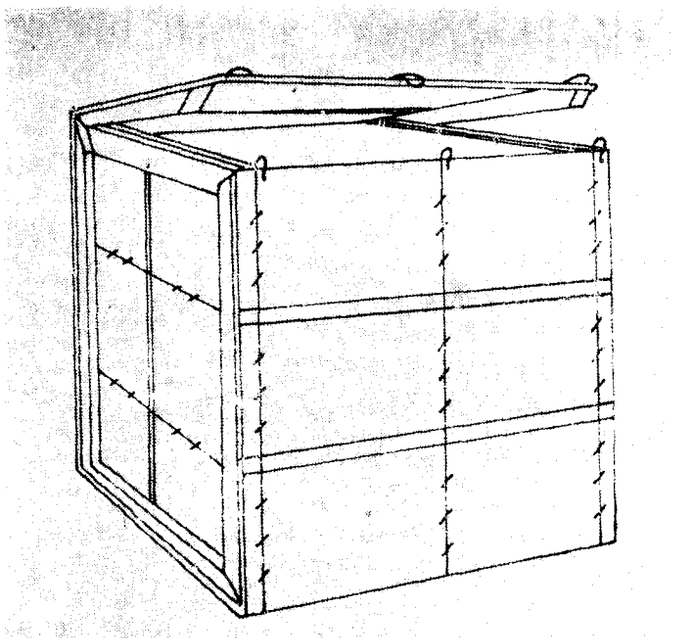

Σχῆμα 6
Ὁπλισμένου ξύλινου κιβωτίου μικροῦ μεγέθους.

5. Σήμανσις

5.1. Ἕκαστον ξύλινον ὡπλισμένον διὰ σύρματος κιβώτιον δέον νὰ σημαίνεται δι' εἰδικοῦ σήματος τοῦ Ἐργοστασίου κατασκευῆς.

5.2. Ἡ ἐπιφάνεια τοῦ ἐν λόγῳ σήματος δὲν δύναται νὰ ὑπερβαίνῃ τὰ 25 τετραγ. ἑκατοστόμετρα.

5.3. Ἡ ἀναγνώρησις τοῦ σήματος ἐνεργεῖται κατόπιν καταθέσεως αὐτοῦ ὑπὸ τοῦ κατασκευαστοῦ, δι' ἀποφάσεως τοῦ οἰκείου Νομάρχου τῆς ἕδρας τοῦ ἐργοστασίου, δημοσιευομένης, δαπάναις τῶν ἐνδιαφερομένων, εἰς τρεῖς ἡμερησίας ἐφημερίδας, ἐξ ὧν ἡ μία τοπικὴ τῆς ἕδρας τοῦ Ἐργοστασίου καὶ αἱ ἕτεραι Ἀθηναϊκαί. Τὸ σῆμα δέον νὰ εἶναι σαφῶς διάφορον τῶν τοιούτων ἑτέρων ὁμοίων Ἐργοστασίων διατηρουμένων κατὰ τὰ λοιπὰ ἐν ἰσχύϊ τῶν περὶ σημάτων διατάξεων τοῦ Α.Ν. 1998/1939 ὡς οὗτος ἐτροποποιήθη διὰ τοῦ Ν. 3205/1955.

Ἄρθρον 2.

Ἔναρξις ἰσχύος

Ἡ ἰσχὺς τοῦ παρόντος ἄρχεται μετὰ τρεῖς μῆνας ἀπὸ τῆς δημοσιεύσεώς του διὰ τῆς Ἐφημερίδος τῆς Κυβερνήσεως.

Εἰς τὸν αὐτὸν ἐπὶ τῆς Ἐθνικῆς Οἰκονομίας Ὑπουργὸν ἀνατίθεμεν τὴν δημοσίευσιν καὶ ἐκτέλεσιν τοῦ παρόντος.

Ἐν Ἀθήναις τῇ 19 Μαΐου 1972

Ἐν Ὀνόματι τοῦ Βασιλέως

Ο ΑΝΤΙΒΑΣΙΛΕΥΣ

ΓΕΩΡΓΙΟΣ ΠΑΠΑΔΟΠΟΥΛΟΣ

Ο ΥΠΟΥΡΓΟΣ ΕΘΝΙΚΗΣ ΟΙΚΟΝΟΜΙΑΣ

ΓΕΩΡΓΙΟΣ ΠΕΖΟΠΟΥΛΟΣ

ΔΙΟΡΘΩΣΕΙΣ ΗΜΑΡΤΗΜΕΝΩΝ

(4)

Εἰς τὸ ὑπ' ἀριθ. 333)1972 Β. Δ)γμα «περὶ τελῶν καταμετρήσεως», δημοσιευθὲν εἰς τὸ ὑπ' ἀριθ. 78 ΦΕΚ (τεῦχος Α') τῆς 27 Μαΐου 1972, ἐπιφέρεται ἡ ἀκόλουθος διόρθωσις ἡμαρτημένων: Ἐκ τοῦ τίτλου τοῦ ἀνωτέρω Β. Δ)τος ἀπαλείφονται αἱ ἀκόλουθοι λέξεις: «τῆς χωρητικότητος τῶν πλοίων».

Ὁ Γενικὸς Γραμματεὺς
ΑΘΑΝ. Δ. ΜΠΟΤΣΗΣ

Η ΥΠΗΡΕΣΙΑ ΤΟΥ ΕΘΝΙΚΟΥ ΤΥΠΟΓΡΑΦΕΙΟΥ

ΓΝΩΣΤΟΠΟΙΕΙ ΟΤΙ:

Ἡ ἐτησία συνδρομὴ τῆς Ἐφημερίδος τῆς Κυβερνήσεως, ἡ τιμὴ τῶν τμηματικῶς πωλουμένων φύλλων αὐτῆς καὶ τὰ τέλη δημοσιεύσεως ἐν τῇ Ἐφημερίδι τῆς Κυβερνήσεως, καθωρίσθησαν ὡς κάτωθι:

Α.' ΕΤΗΣΙΑΙ ΣΥΝΔΡΟΜΑΙ

1. Διὰ τὸ Τεῦχος	Α'	Δραχ.	400
2. » » »	Β'	»	350
3. » » »	Γ'	»	300
4. » » »	Δ'	»	500
5. » » »	Πράξεις Νομικῶν Προσώπων Δ.Δ. κ.λ.π.	»	300
6 » »	Παράρτημα	»	200
7. » »	Δελτίον Ἀνωνύμων Ἑταιρειῶν κ.λ.π.	»	750
8. » »	Δελτίον Ἐμπορικῆς καὶ Βιομηχανικῆς Ἰδιοκτησίας	»	200
9. Δι' ἅπαντα τὰ τεύχη, τὸ Παράρτημα καὶ τὰ Δελτία		»	2.500

Οἱ Δῆμοι καὶ αἱ Κοινότητες τοῦ Κράτους καταβάλλουσι τὸ ἥμισυ τῶν ἀνωτέρω συνδρομῶν.

Ὑπὲρ τοῦ Ταμείου Ἀλληλοβοηθείας Προσωπικοῦ τοῦ Ἐθνικοῦ Τυπογραφείου (ΤΑΠΕΤ) ἀναλογοῦν τὰ ἑξῆς ποσά:

1. Διὰ τὸ Τεῦχος	Α'	Δραχ.	20.—
2. » » »	Β'	»	17,50
3. » » »	Γ'	»	15.—
4. » » »	Δ'	»	25.—
5. » » »	Πράξεις Νομικῶν Προσώπων Δημ. Δικαίου κ.λ.π.	»	15.—
6. » »	Παράρτημα	»	10.—
7. » »	Δελτίον Ἀνωνύμων Ἑταιρειῶν	»	37,50
8. » »	Δελτίον Ἐμπ. καὶ Βιομ. Ἰδιοκτησίας	»	10.—
9. » »	Δι' ἅπαντα τὰ τεύχη	»	125.—

Β.' ΤΙΜΗ ΦΥΛΛΩΝ

Ἕκαστον φύλλον, μέχρις 8 σελίδων, τιμᾶται δραχ. 2, ἀπὸ 9 ἕως 40 σελ. δραχ. 5, ἀπὸ 41 ἕως 80 σελ. δραχ. 10, ἀπὸ 81 σελ. καὶ ἄνω ἡ τιμὴ πωλήσεως; ἑκάστου φύλλου προσαυξάνεται κατὰ δραχ. 10 ἀνὰ 80 σελίδας.

Γ'. ΤΕΛΗ ΔΗΜΟΣΙΕΥΣΕΩΝ

Ι Εἰς τὸ Δελτίον Ἀνωνύμων Ἑταιρειῶν καὶ Ἑταιρειῶν Περιωρισμένης Εὐθύνης:

Α Δημοσιεύματα Ἀνωνύμων Ἑταιρειῶ

1.	Τῶν δικαστικῶν πράξεων	Δραχ.	200
2	Τῶν καταστατικῶν Ἀνωνύμων Ἑταιρε ὧν	»	5.000
3	Τῶν τροποποιήσεων τῶν καταστατικῶν τῶν Ἀνωνύμων Ἑταιρειῶ	»	1.000
4	Τῶν ἀνακοινώσεων καὶ προσκλήσεων εἰς γενικὰς συνελεύσεις, τῶν κατὰ τὸ ἄρθρον 32 τοῦ Ν. 3221/24 γνωστοποιήσεων, ὡς καὶ τῶν ἀνακοινώσεων τῶν προβλεπομένων ὑπὸ τοῦ ἄρθρου 59 παρ. 3 τοῦ Ν.Δ. 400/70 περὶ Ἀλλοδαπῶν Ἀσφαλιστικῶν Ἑταιρειῶν	»	500
5	Τῶν ἀνακοινώσεων τῶν ὑπὸ διάλυσιν Ἀνωνύμων Ἑταιρειῶν, κατὰ τὸ Β.Δ. 20/5/1939.	»	100
6.	Τῶν Ἰσολογισμῶν τῶν Ἀνωνύμων Ἑταιρειῶν.	»	2.000
7	Τῶν συνοπτικῶν μηνιαίων καταστάσεων τῶν Τραπεζικῶν Ἑταιρειῶν	»	500
8.	Τῶν ἀποφάσεων περὶ ἐγκρίσεως τιμολογίων τῶν Ἀσφαλιστικῶν Ἑταιρειῶν	»	300
9.	Τῶν ὑπουργικῶν ἀποφάσεων περὶ παροχῆς ἀδείας ἐπεκτάσεως τῶν ἐργασιῶν Ἀσφαλιστικῶν Ἑταιρειῶν, ὡς καὶ τῶν ἐκθέσεων περιουσιακῶν στοιχείων	»	2.000
10	Τῶν περὶ παροχῆς πληρεξουσιότητος πρὸς ἀντιπροσώπευσιν ἐν Ἑλλάδι ἀλλοδαπῶν Ἑταιρειῶν, ὡς καὶ τῶν ἀποφάσεων περὶ μεταβιβάσεως τοῦ χαρτοφυλακίου Ἀσφαλιστικῶν Ἑταιρειῶν κατὰ τὸ ἄρθρον 59 παρ. 1 τοῦ Ν.Δ. 400/70	»	1000
11.	Τῶν ἀποφάσεων περὶ συγχωνεύσεως Ἀνωνύμων Ἑταιρειῶν	»	5.000
12.	Τῶν ἀποφάσεων τῆς Ἐπιτροπῆς τοῦ Χρηματιστηρίου περὶ εἰσαγωγῆς χρεωγράφων εἰς τὸ Χρηματιστήριον πρὸς διαπραγμάτευσιν, συμφώνως πρὸς τὰς διατάξεις τοῦ ἄρθρου 2 παρ. 3 Α.Ν. 148/67	Δραχ.	500
13.	Τῶν ἀποφάσεων τῆς Ἐπιτροπῆς κεφαλαιαγορᾶς περὶ διαγραφῆς χρεωγράφων ἐκ τοῦ Χρηματιστηρίου, συμφώνως πρὸς τὰς διατάξεις τοῦ ἄρθρου 2 παρ. 4 Α.Ν. 148/67	»	500

Β.' Δημοσιεύματα Ἑταιρειῶν Περιωρισμένης Εὐθύνης

1.	Τῶν καταστατικῶν	Δραχ.	500
2.	Τῶν τροποποιήσεων τῶν καταστατικῶν	»	200
3.	Τῶν ἀνακοινώσεων καὶ προσκλήσεων	»	100
4.	Τῶν Ἰσολογισμῶν	»	500
5.	Τῶν ἐκθέσεων ἐκτιμήσεως περιουσιακῶν στοιχείων	»	500

Γ' Δημοσιεύματα Ἀλληλασφαλιστικῶν Συνεταιρισμῶν–Ἀλληλασφαλιστικῶν Ταμείων

1.	Τῶν Ὑπουργικῶν ἀποφάσεων περὶ χορηγήσεως ἀδείας λειτουργίας Ἀλληλασφαλιστικῶν Συνεταιρισμῶν –Ἀλληλασφαλιστικῶν Ταμείων	»	500
2.	Τῶν Ἰσολογισμῶν τῶν Ἀλληλασφαλιστικῶν Συνεταιρισμῶν – Ἀλληλασφαλιστικῶν Ταμείων	»	500

ΙΙ. Εἰς τὸ Δ' Τεῦχος καὶ Παράρτημα

1.	Τῶν δικαστικῶν πράξεων, προσκλήσεων καὶ λοιπῶν δημοσιεύσεων	»	200
2.	Τῶν ἀδειῶν πωλήσεως ἰαματικῶν ὑδάτων	»	500

Τὸ ὑπὲρ τοῦ Ταμείου Ἀλληλοβοηθείας Προσωπικοῦ Ἐθνικοῦ Τυπογραφείου (ΤΑΠΕΤ) καταβλητέον ποσοστὸν ἐπὶ τῶν τελῶν δημοσιεύσεων ἐν τῷ Δελτίῳ Ἀνωνύμων Ἑταιρειῶν καὶ Ἑταιρειῶν Περιωρισμένης Εὐθύνης ἐν γένει ὡρίσθη εἰς 5%.

Δ'. ΚΑΤΑΒΟΛΗ ΣΥΝΔΡΟΜΩΝ - ΤΕΛΩΝ ΔΗΜΟΣΙΕΥΣΕΩΝ ΚΑΙ ΠΟΣΟΣΤΩΝ Τ.Α.Π.Ε.Τ.

1. Αἱ συνδρομαὶ τοῦ ἐσωτερικοῦ καὶ τὰ τέλη δημοσιεύσεων προκαταβάλλονται εἰς τὰ Δημόσια Ταμεῖα ἐναντι ἀποδεικτικοῦ εἰσπράξεως, ὅπερ, μερίμνῃ τοῦ ἐνδιαφερομένου, ἀποστέλλεται εἰς τὴν Ὑπηρεσίαν τοῦ Ἐθνικοῦ Τυπογραφείου.

2. Αἱ συνδρομαὶ τοῦ ἐξωτερικοῦ δύνανται ν' ἀποστέλλωνται καὶ εἰς ἀνάλογον συνάλλαγμα δι' ἐπιταγῆς ἐπ' ὀνόματι τοῦ Διευθυντοῦ τοῦ Ἐθνικοῦ Τυπογραφείου.

3. Ἡ καταβολὴ τοῦ ὑπὲρ τοῦ Τ.Α.Π.Ε.Τ. ποσοστοῦ ἐπὶ τῶν ἀνωτέρω συνδρομῶν καὶ τελῶν δημοσιεύσεων ἐνεργεῖται ἐν Ἀθήναις μὲν εἰς τὸ Ταμεῖον τοῦ ΤΑΠΕΤ (Κατάστημα Ἐθνικοῦ Τυπογραφείου), ἐν ταῖς λοιπαῖς δὲ πόλεσι τοῦ Κράτους εἰς τὰ Δημόσια Ταμεῖα, ὅπερ ἀποδίδεται εἰς τὸ ΤΑΠΕΤ, συμφώνως πρὸς τὰ ὁριζόμενα διὰ τῶν ὑπ' ἀριθ. 192378/3639 τοῦ ἔτους 1947 (RONEO 185) καὶ 178048/5321/31.7.65 (RONEO 139) ἐγκυκλίων διαταγῶν τοῦ Γενικοῦ Λογιστηρίου τοῦ Κράτους. Ἐπὶ συνδρομῶν ἐξωτερικοῦ ἀποστελλομένων δι' ἐπιταγῶν, συναποστέλλεται διὰ τῶν ἐπιταγῶν καὶ τὸ ὑπὲρ τοῦ ΤΑΠΕΤ ποσοστόν.

Ο ΠΡΟΪΣΤΑΜΕΝΟΣ ΤΗΣ ΥΠΗΡΕΣΙΑΣ Ε. Τ.
Θ. ΚΩΣΤΟΜΗΤΣΟΠΟΥΛΟΣ

ΕΚ ΤΟΥ ΕΘΝΙΚΟΥ ΤΥΠΟΓΡΑΦΕΙΟΥ